Accessories for ECHO products can be found at:

Los accesorios para los productos ECHO se pueden encontrar en:

http://www.echo-usa.com/Products/Accessories

OPTIONAL ACCESSORIES & ATTACHMENTS:	
Chain Saw Carry Bag	**103942147**
Small Chain Saw Case	**99988801213**
12-20" Scabbard	**99988801595**
ToughChest-20 Case	**99988801210**
Chain Sharpening Kit	**99988800720**
SAFETY EQUIPMENT	
Hearing Protection	**99988801520**
Helmet System	**99988801500**
Chaps - 36" Apron	**99988801300**
Chaps - 40" Apron	**99988801301**
Chaps - 36" Full Wrap	**99988801302**
Chaps - 40" Full Wrap	**99988801303**
ACCESORIOS OPCIONALES	
Bolso de transporte	103942147
Caso Saw pequeña cadena	99988801213
Funda 30-50.8cm	99988801595
ToughChest-20 estuche	99988801210
Kit de afilado para cadena	99988800720
EQUIPO DE SEGURIDAD	
Protección de los oídos	99988801520
Casco de seguridad	99988801500
Chaparreras - Mandil 91cm	99988801300
Chaparreras - Mandil 102cm	99988801301
Chaparreras 91cm	99988801302
Chaparreras 102cm	99988801303

PARTS CATALOG
LISTA DE PIEZAS

CS-400 Chainsaw

CS-400 Motosierra

40.2 cc

SERIAL NUMBER
NÚMERO DE SERIE

C69715001001 - C69715999999

ECHO, INCORPORATED
400 Oakwood Road, Lake Zurich, Illinois 60047
WWW.ECHO-USA.COM

©2024 ECHO, Incorporated. All Rights Reserved

P/N 99922205018
REVISED 08/20/24

Engine **3**
Motor

Carburetor **4**
Carburador

Carburetor **5**
Carburador

Intake, Air Filter **6**
Admisión, Filtro de aire

Exhaust **7**
Escape

Recoil Starter **8**
Arrancador Autorretráctil

Flywheel, Ignition **9**
Volante, Encendido

Engine Cover **10**
Cubierta del motor

Handles, Throttle Control **11**
Mangos, Control del Acelerador

Fuel System **12**
Sistema de combustible

Oil System **13**
Sistema de aceite

Chain Brake **14**
Freno de cadena

Chain Brake **15**
Freno de cadena

Clutch **16**
Embrague

Chain, Guide Bar **17**
Cadena, Guía de barra

Labels **18**
Etiquetas

Tools **19**
Herramientas

Maintenance Kits **19**
Juegos de mantenimiento

Bulk Pipe and Starter Rope **19**
Tubo al por mayor y cuerda del arrancador al por mayor

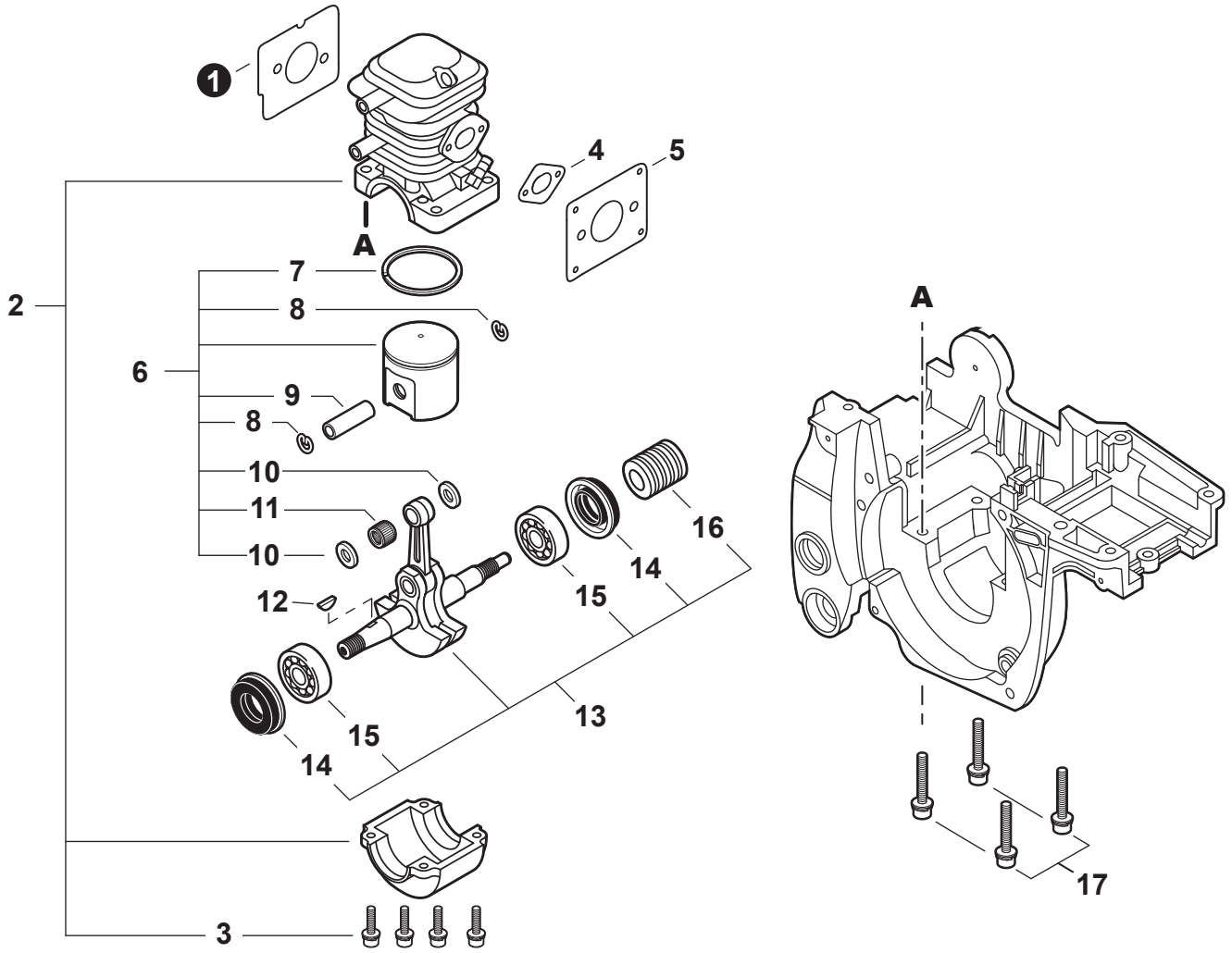

NO.	PART NUMBER	QTY.	DESCRIPTION	DESCRIPCIÓN
1	V104000732	1	GASKET, EXHAUST	EMPAQUETADURA DE ESCAPE
2	**P021017360**	**1**	**CRANKCASE KIT**	**JUEGO DE CÁRTER**
3	90016205022	4	+BOLT 5x22	+PERNO 5x22
4	V103000290	1	GASKET, INTAKE	EMPAQUETADURA DE ADMISIÓN
5	V103000280	1	GASKET, INTAKE	EMPAQUETADURA DE ADMISIÓN
6	**P021036520**	**1**	**PISTON KIT**	**JUEGO DE PISTÓN**
7	A101000160	1	+RING, PISTON	+ANILLO DEL PISTÓN
8	10001503931	2	+RING, SNAP	+ANILLO RETENEDOR
9	V607000000	1	+PIN, PISTON 9	+PASADOR DEL PISTÓN 9
10	10001453630	2	+WASHER, THRUST	+ARANDELA DE EMPUJE
11	10001216131	1	+BEARING, NEEDLE 9	+COJINETE DE AGUJAS 9
12	10014212330	1	KEY, WOODRUFF	CHAVETA WOODRUFF
13	**P021009841**	**1**	**CRANKSHAFT ASSY**	**MONTAJE DE CIGÜEÑAL**
14	V505000011	2	+SEAL, OIL 12	+SELLO DE ACEITE 12
15	9403536201	2	+BEARING, BALL 6201	+COJINETE DE BOLAS 6201
16	V652000010	1	+GEAR, WORM	+ENGRANAJE DE TORNILLO SIN FIN
17	90016205030	4	BOLT 5x30	PERNO 5x30

+ Denotes item is part of an assembly
++ Denotes item is part of a sub-assembly

+ Denota artículo forma parte de una asamblea
++ Denota artículo forma parte de un submontaje

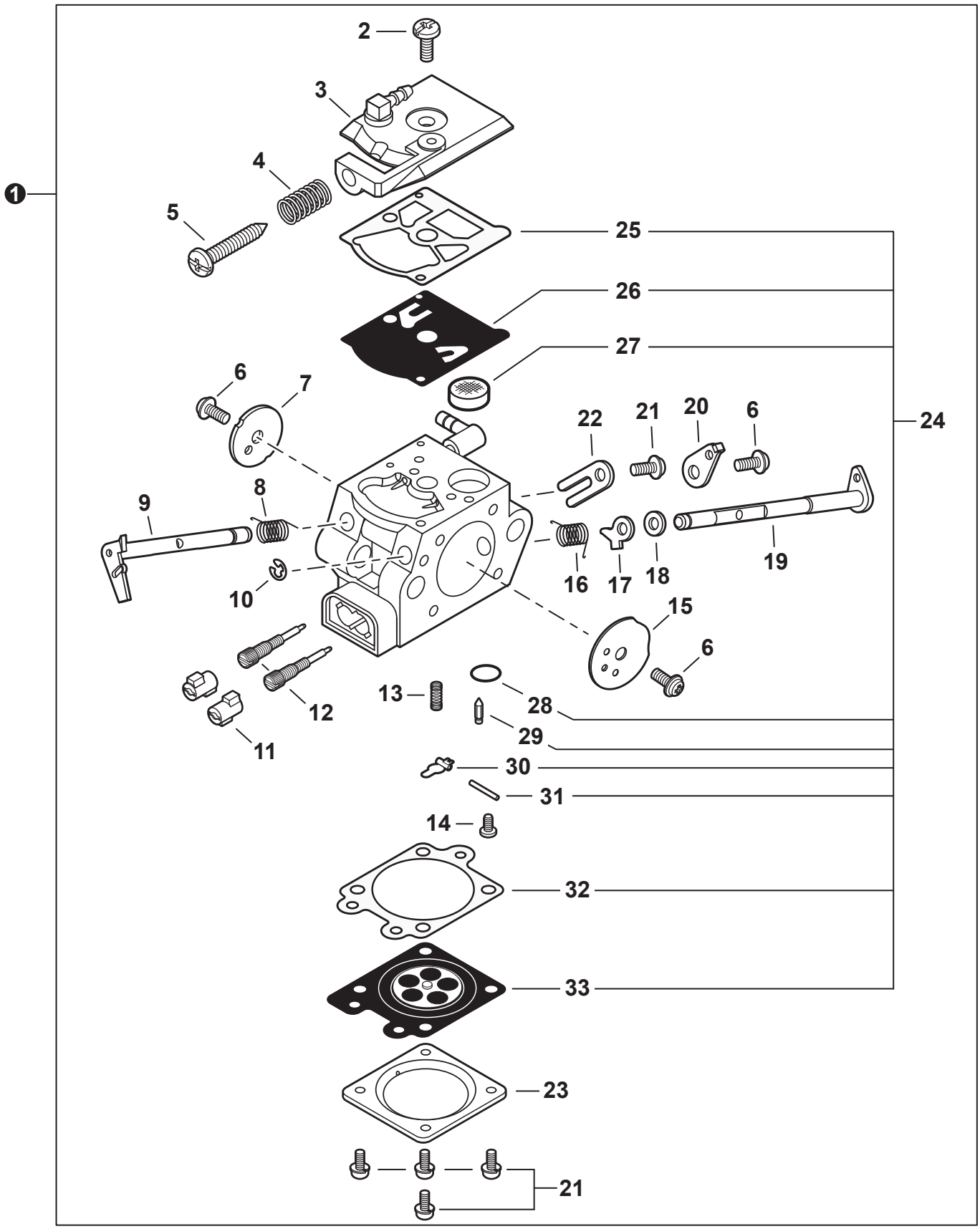

+ Denotes item is part of an assembly
++ Denotes item is part of a sub-assembly

+ Denota artículo forma parte de una asamblea
++ Denota artículo forma parte de un submontaje

NO.	PART NUMBER	QTY.	DESCRIPTION	DESCRIPCIÓN
1	**A021001921**	**1**	**CARBURETOR WT-985**	**CARBURADOR WT-985**
2	12311003930	1	+SCREW	+TORNILLO
3	P003003930	1	+COVER, FUEL PUMP	+TAPA DE LA BOMBA DE COMBUSTIBLE
4	12313304260	1	+SPRING, IDLE ADJUST	+RESORTE PARA AJUSTAR EL RALENTÍ
5	12313404260	1	+SCREW, IDLE ADJUST	+TORNILLO PARA AJUSTAR EL RALENTI
6	12311403930	3	+SCREW	+TORNILLO
7	12311610530	1	+VALVE, THROTTLE	+VÁLVULA DEL ACELERADOR
8	12311337530	1	+SPRING, THROTTLE RETURN	+RESORTE DEL ACELERADOR
9	P003001810	1	+SHAFT, THROTTLE	+EJE DEL ACELERADOR
10	12312715030	1	+E-RING	+RETENEDOR TIPO "E"
11	P003000010	2	+CAP, LIMITER	+PROTECTOR DE TORNILLO
12	12312003661	2	+NEEDLE, MIXTURE	+AGUJA DE REGULACION
13	12312239330	1	+SPRING, METERING LEVER	+RESORTE PALANCA DE MEDICIÓN
14	12313903930	1	+SCREW, METERING LEVER PIN	+TORNILLO PASADOR DE PALANCA DE MEDICIÓN
15	P003001790	1	+VALVE, CHOKE	+VÁLVULA ESTRANGULADOR
16	P003000140	1	+SPRING, CHOKE RETURN	+RESORTE RETORNADOR ESTRANGULADOR
17	P003001510	1	+LEVER, FAST IDLE	+PALANCA DE RALENTÍ RÁPIDO
18	12314926030	1	+WASHER	+ARANDELA
19	P003000150	1	+SHAFT, CHOKE	+EJE DEL ESTRANGULADOR
20	P003001780	1	+LEVER, THROTTLE	+PALANCA DE ACELERADOR
21	12313002960	5	+SCREW	+TORNILLO
22	12312703930	1	+CLIP, THROTTLE SHAFT	+SUJETADOR DE EJE DEL ACELERADOR
23	12314203930	1	+COVER, METERING DIAPHRAGM	+TAPA DE DIAFRAGMA DE MEDICIÓN
24	**P033000030**	**1**	**+REPAIR KIT, CARBURETOR**	**+JUEGO DE REPARACIÓN DE CARBURADOR**
25		1	++GASKET, FUEL PUMP	++EMPAQUETADURA DE LA BOMBA DE COMBUSTIBLE
26		1	++DIAPHRAGM, PUMP	++DIAFRAGMA DE LA BOMBA
27		1	++SCREEN, FUEL INLET	++MALLA FILTRADORA
28		1	++PLUG, WELCH	++TAPÓN WELCH
29		1	++VALVE, INLET NEEDLE	++VÁLVULA REGULADORA
30		1	++LEVER, METERING	++PALANCA DE MEDICIÓN
31		1	++PIN, METERING LEVER	++PASADOR DE PALANCA DE MEDICIÓN
32		1	++GASKET, METERING DIAPHRAGM	++EMPAQUETADURA DE DIAFRAGMA DE MEDICIÓN
33		1	++DIAPHRAGM, METERING	++DIAFRAGMA DE MEDICIÓN

+ Denotes item is part of an assembly
++ Denotes item is part of a sub-assembly

+ Denota artículo forma parte de una asamblea
++ Denota artículo forma parte de un submontaje

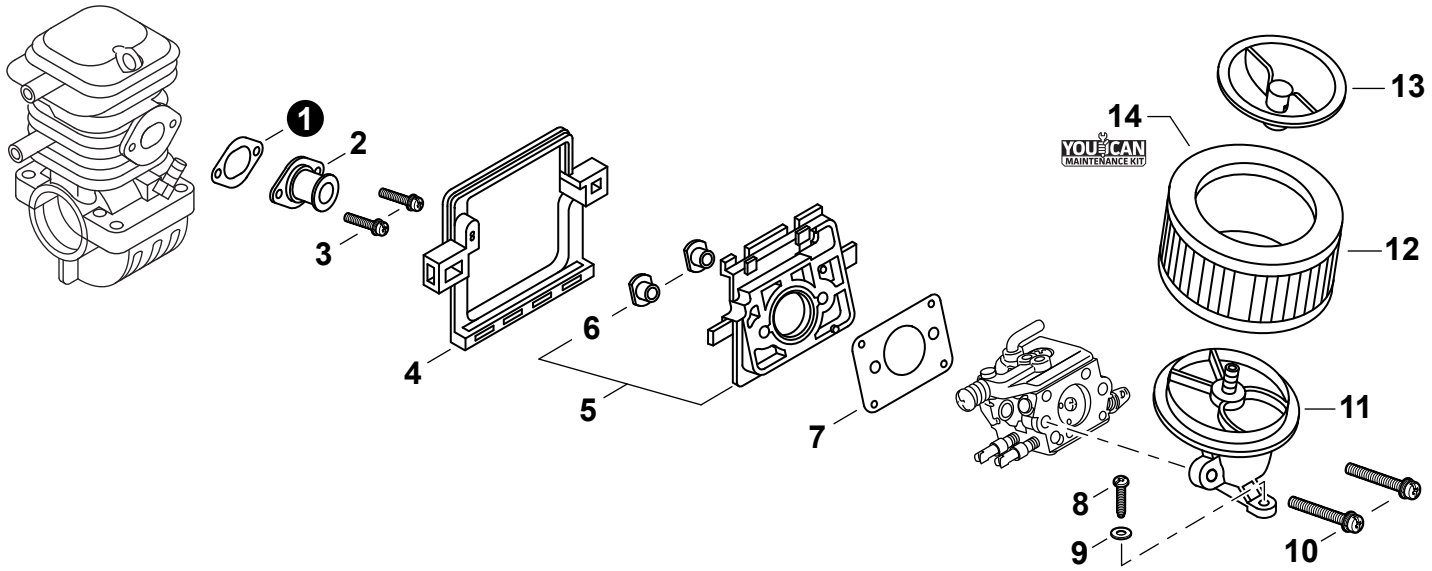

NO.	PART NUMBER	QTY.	DESCRIPTION	DESCRIPCIÓN
1	V103000290	1	GASKET, INTAKE	EMPAQUETADURA DE ADMISIÓN
2	A202000060	1	BELLOWS, INTAKE	FUELLE DE ADMISIÓN
3	90023805014	2	SCREW 5x14	TORNILLO 5x14
4	V420001420	1	CUSHION	AMORTIGUADOR
5	**13000739932**	**1**	**INSULATOR KIT, INTAKE**	**JUEGO DE AISLADOR DE ADMISIÓN**
6	**13002033330**	**2**	**+NUT**	**+TUERCA**
7	V103000280	1	GASKET, INTAKE	EMPAQUETADURA DE ADMISIÓN
8	90025305020	1	SCREW, TAPPING 5x20	TORNILLO ROSCADO 5x20
9	90060000005	1	WASHER, FLAT 5.5x10x0.8	ARANDELA 5.5x10x0.8
10	90023805050	2	SCREW 5x50	TORNILLO 5x50
11	13030139935	1	ADAPTOR, INTAKE	ADAPTADOR DE ADMISIÓN
12	13030039730	1	FILTER, AIR - HEAVY DUTY	FILTRO DE AIRE - SERVICIO PESADO
13	13040538332	1	CAP, AIR FILTER	TAPA DE FILTRO DE AIRE
14	**90155Y**	**1**	**TUNE-UP KIT - YOUCAN™**	**JUEGO DE PUESTA A PUNTO - YOUCAN™**

+ Denotes item is part of an assembly
++ Denotes item is part of a sub-assembly

+ Denota artículo forma parte de una asamblea
++ Denota artículo forma parte de un submontaje

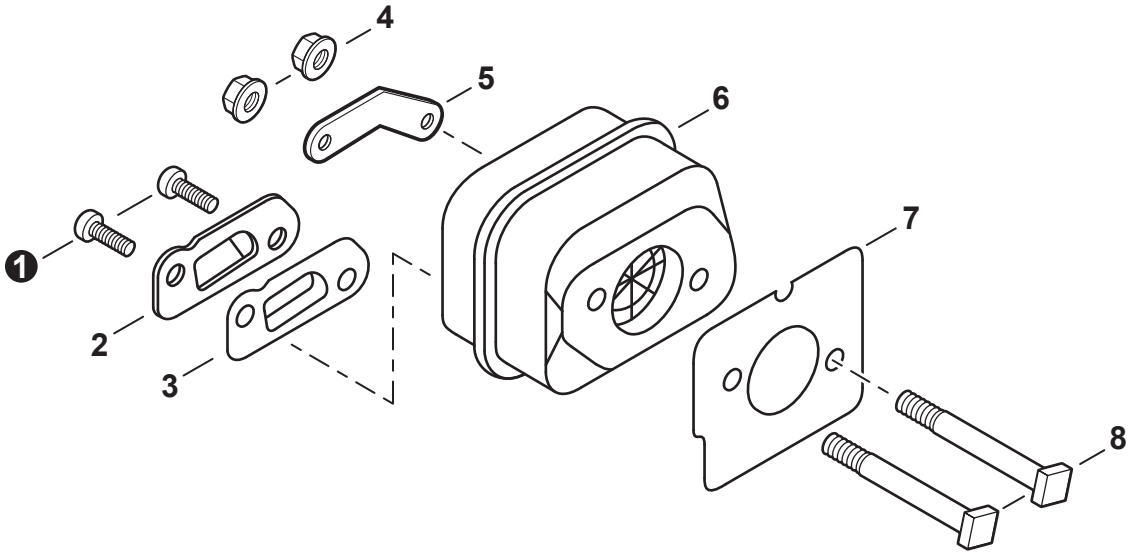

NO.	PART NUMBER	QTY.	DESCRIPTION	DESCRIPCIÓN
1	90022004008	2	SCREW 4x8	TORNILLO 4x8
2	A313000811	1	GUIDE, EXHAUST	GUÍA DE ESCAPE
3	A310000060	1	SCREEN, SPARK ARRESTER	SUPRESOR DE CHISPAS
4	90051600005	2	NUT, FLANGE M5	TUERCA-BRIDA M5
5	V150001820	1	PLATE, EYE	PLACA
6	A300001791	1	MUFFLER	SILENCIADOR
7	V104000732	1	GASKET, EXHAUST	EMPAQUETADURA DE ESCAPE
8	V203000220	2	BOLT 5x62	PERNO 5x62

+ Denotes item is part of an assembly
++ Denotes item is part of a sub-assembly

+ Denota artículo forma parte de una asamblea
++ Denota artículo forma parte de un submontaje

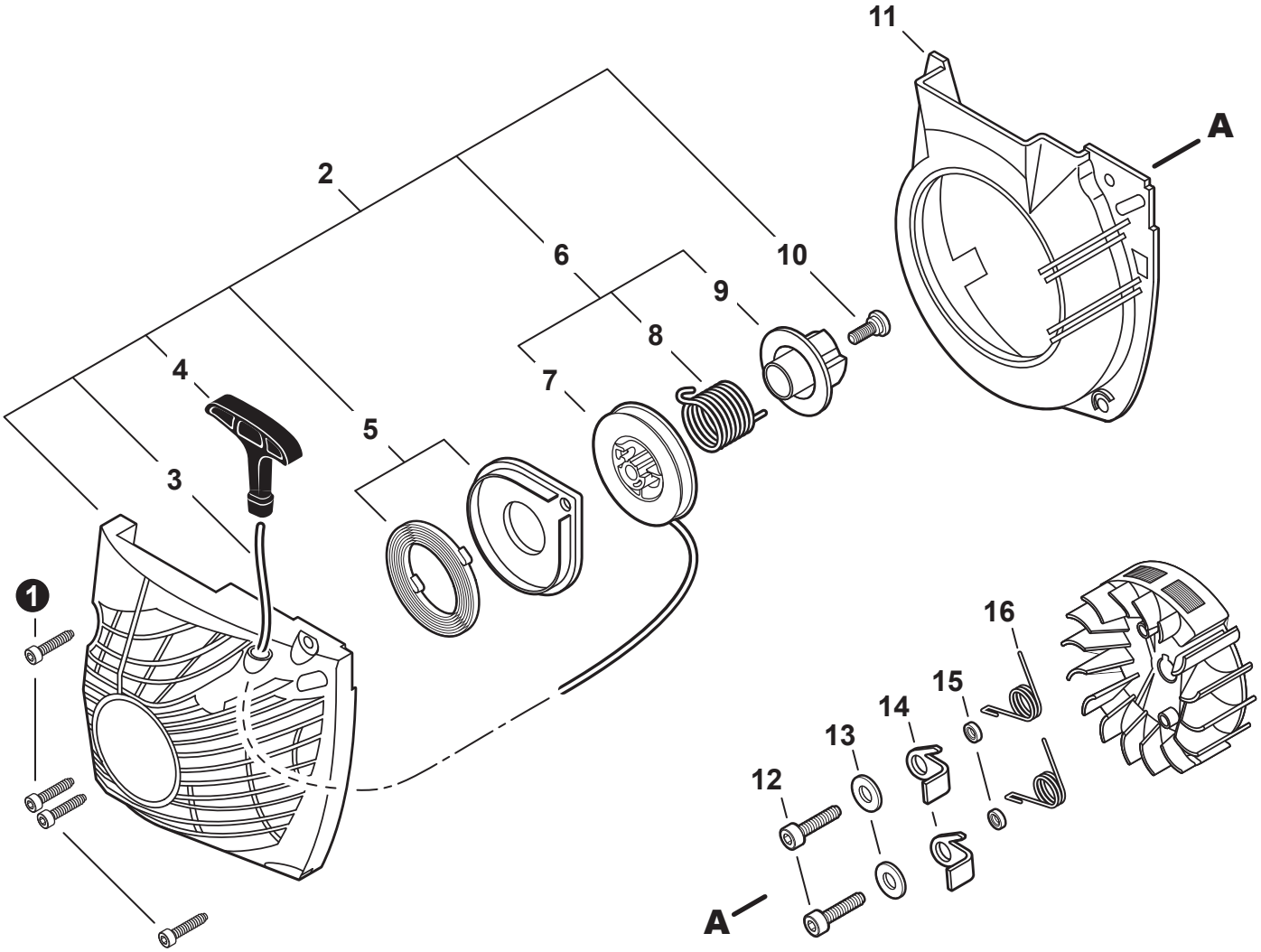

NO.	PART NUMBER	QTY.	DESCRIPTION	DESCRIPCIÓN
1	V203002190	4	BOLT 5x20	PERNO 5x20
2	**A051000982**	**1**	**STARTER ASSY, RECOIL - I-START**	**MONTAJE DE ARRANCADOR AUTORRETRÁCTIL - I-START**
3	P022008440	1	+ROPE, STARTER 3.5x900	+CUERDA DEL ARRANCADOR 3.5x900
4	P022005891	1	+GRIP, STARTER	+AGARRE DEL ARRANCADOR
5	P022010440	1	+SPRING SET, RECOIL	+JUEGO DE RESORTE RECULAR
6	**P021039550**	**1**	**+REEL KIT, ROPE**	**+JUEGO DE CARRETE DE CUERDA**
7	A506000460	1	++REEL, ROPE	++CARRETE DE CUERDA
8	V452001320	1	++SPRING, TORSION	++RESORTE DE TORSIÓN
9	A507000110	1	++PAWL CATCHER	++RECEPTOR DE TRINQUETE
10	V253000310	1	+SCREW 5	+TORNILLO 5
11	A172002360	1	COVER, FAN	CUBIERTA DE VENTILADOR
12	V203000090	2	BOLT 5x14	PERNO 5x14
13	90060300005	2	WASHER 5.5x12x0.8	ARANDELA 5.5x12x0.8
14	A514000050	2	PAWL	TRINQUETE
15	17724704630	2	SPACER 5.2x8x2.1	ESPACIADOR 5.2x8x2.1
16	17723435430	2	SPRING, TORSION	RESORTE DE TORSIÓN

+ Denotes item is part of an assembly
++ Denotes item is part of a sub-assembly

+ Denota artículo forma parte de una asamblea
++ Denota artículo forma parte de un submontaje

REVISED 08/24/24

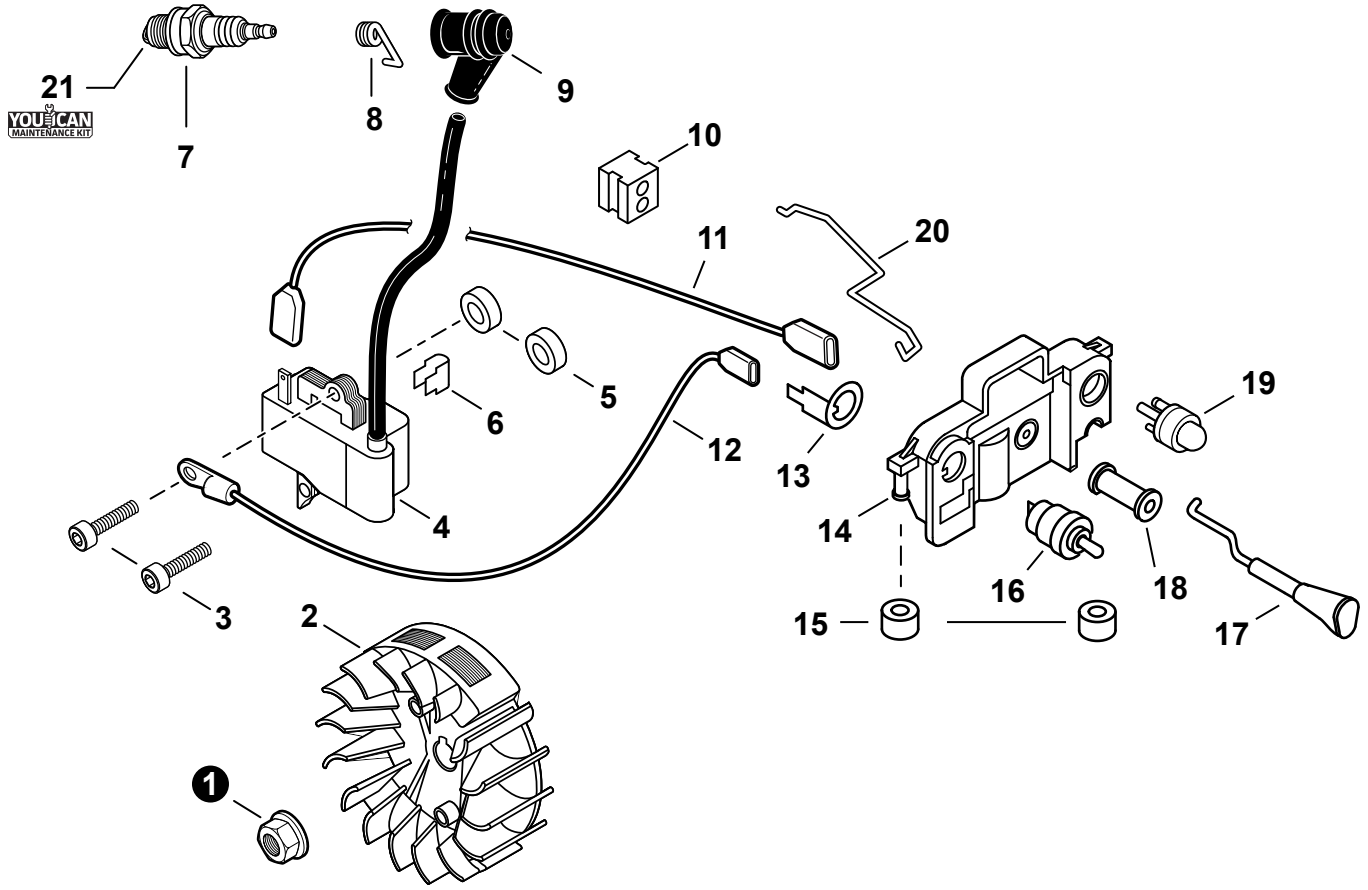

NO.	PART NUMBER	QTY.	DESCRIPTION	DESCRIPCIÓN
1	90051500008	1	NUT, FLANGE M8	TUERCA-BRIDA M8
2	A409000272	1	FLYWHEEL	VOLANTE
3	90016205020	2	BOLT 5x20	PERNO 5x20
4	A411000264	1	COIL, IGNITION	BOBINA DE ENCENDIDO
5	15011716430	2	WASHER 5.2x12x3	ARANDELA 5.2x12x3
6	V490000310	1	CLIP	SUJETADOR
7	A425000000	1	SPARK PLUG - BPMR8Y	BUJÍA - BPMR8Y
8	A426000010	1	TERMINAL, SPARK PLUG	TERMINAL DE BUJÍA
9	A427000013	1	CAP, SPARK PLUG	TAPA DE BUJÍA
10	15011404920	1	GROMMET, LEAD	OJAL DE CABLE CONDUCTOR
11	V485000680	1	LEAD - IGNITION L= 172	CABLE DE ENCENDIDO L= 172
12	V485000620	1	LEAD - GROUND L= 140	CABLE DE TIERRA L= 140
13	V486000021	1	TERMINAL, GROUND	TERMINAL A TIERRA
14	A439000145	1	BRACKET, SWITCH	SOPORTE DE INTERRUPTOR
15	35113439930	2	CUSHION	AMORTIGUADOR
16	16340038330	1	SWITCH, ON-OFF	INTERRUPTOR DE ENCENDIDO-APAGADO
17	A241000140	1	KNOB, CHOKE	PERILLA - ESTRANGULADOR
18	17881014535	1	GROMMET, CHOKE	OJAL ESTRANGULADOR
19	12318139130	1	BULB, PURGE	BULBO DE PURGA
20	C454000100	1	ROD, THROTTLE	VARILLA ACELERADOR
21	**90155Y**	**1**	**TUNE-UP KIT - YOUCAN™**	**JUEGO DE PUESTA A PUNTO - YOUCAN™**

+ Denotes item is part of an assembly
++ Denotes item is part of a sub-assembly

+ Denota artículo forma parte de una asamblea
++ Denota artículo forma parte de un submontaje

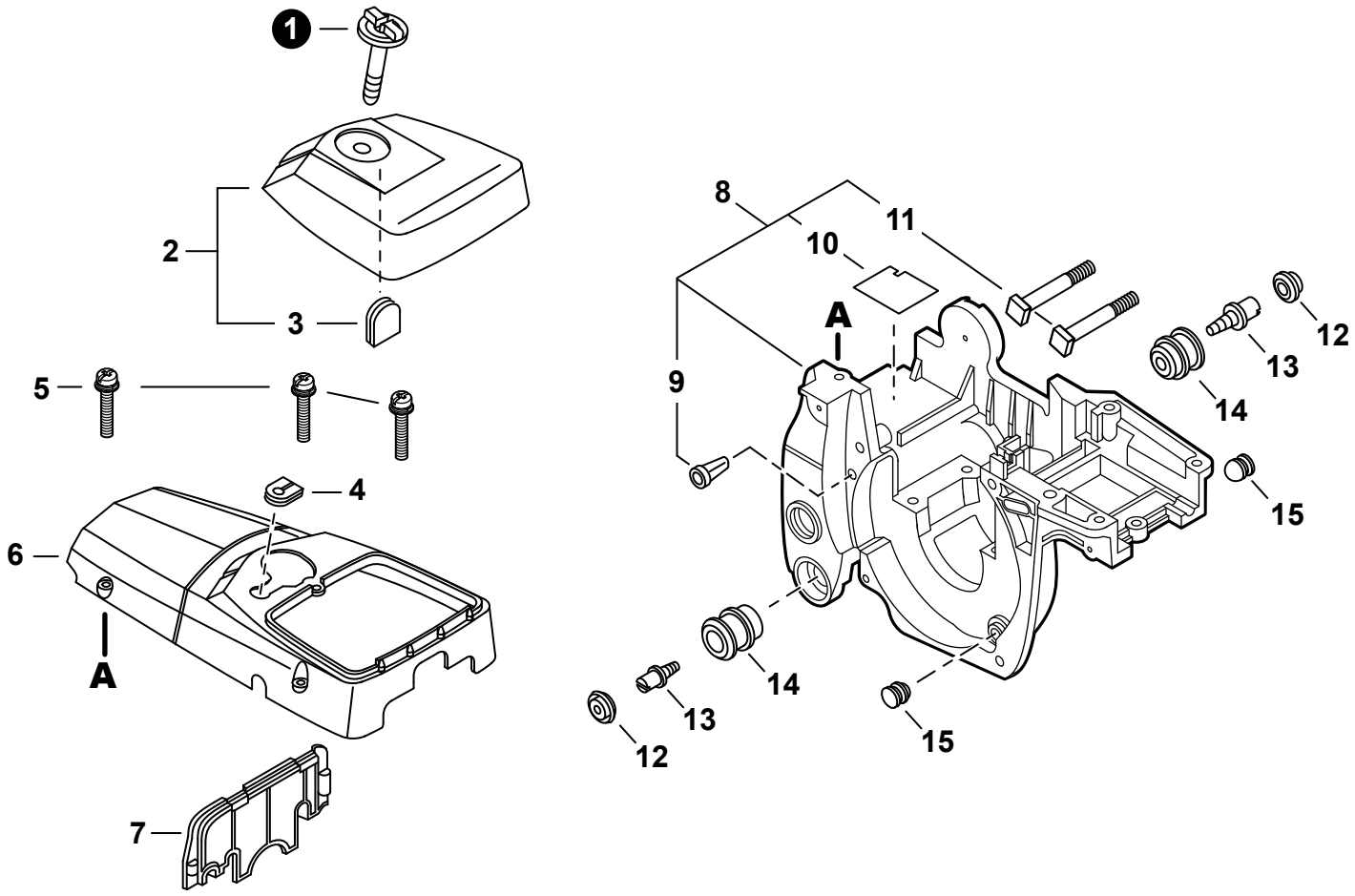

NO.	PART NUMBER	QTY.	DESCRIPTION	DESCRIPCIÓN
1	A235000020	1	THUMBSCREW	TORNILLO DE OREJETAS
2	**P021007154**	**1**	**COVER ASSY, AIR FILTER**	**MONTAJE DE CUBIERTA DE FILTRO DE AIRE**
3	13033832430	1	+GROMMET	+OJAL
4	V135000010	1	GROMMET	OJAL
5	90023805020	3	SCREW 5x20	TORNILLO 5x20
6	A160002290	1	COVER, ENGINE	CUBIERTA DE MOTOR
7	A209000000	1	PLATE, INSULATOR	PLACA AISLANTE
8	**P021016441**	**1**	**COVER ASSY, ENGINE**	**MONTAJE DE CUBIERTA DE MOTOR**
9	43611413930	1	+VENT ASSY	+VÁLVULA DE RESPIRADERO
10	V341000050	1	+SHIELD, HEAT	+PROTECTOR TÉRMICO
11	43301119831	2	+STUD, GUIDE BAR 8	+PERNO PRISIONERO 8
12	10091815130	2	CAP, CUSHION	TAPA DE AMORTIGUADOR
13	10091533930	2	SCREW 5	TORNILLO 5
14	10091060030	2	CUSHION 5	AMORTIGUADOR 5
15	V420001250	2	CUSHION	AMORTIGUADOR

+ Denotes item is part of an assembly
++ Denotes item is part of a sub-assembly

+ Denota artículo forma parte de una asamblea
++ Denota artículo forma parte de un submontaje

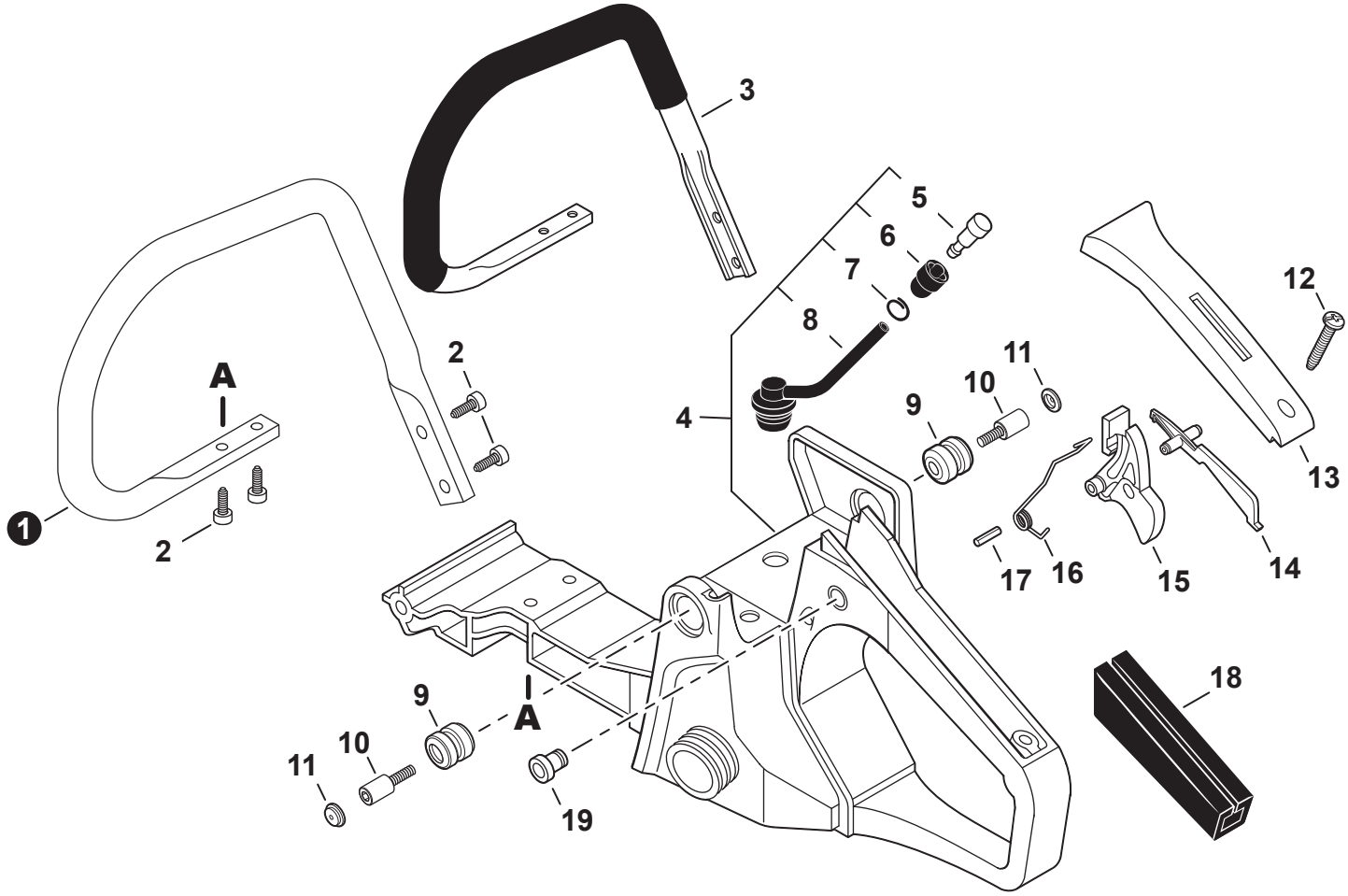

NO.	PART NUMBER	QTY.	DESCRIPTION	DESCRIPCIÓN
1	C400001430	1	HANDLE, FRONT	MANGO DELANTERO
2	V203002190	4	BOLT 5x20	PERNO 5x20
3	C400000431	1	HANDLE, FRONT - ALUMINUM	MANGO DELANTERO - ALUMINIO
4	**P021016453**	**1**	**HANDLE ASSY, REAR**	**MONTAJE DE MANGO TRASERO**
5	A356000031	1	+VENT ASSY	+VÁLVULA DE RESPIRADERO
6	13132840630	1	+HOLDER, VENT	+SOPORTE DE RESPIRADERO
7	V490001230	1	+CLIP 6.5 MM	+SUJETADOR 6.5 MM
8	13201239932	1	+PIPE, VENT 3x6x65	+TUBO DE RESPIRADERO 3x6x65
9	V400000051	2	CUSHION 4	AMORTIGUADOR 4
10	V202000700	2	BOLT 4x10x13.5	PERNO 4x10x13.5
11	10091815130	2	CAP, CUSHION	TAPA DE AMORTIGUADOR
12	90025304014	1	SCREW 4x14	TORNILLO 4x14
13	35115535431	1	COVER, HANDLE	CUBIERTA DE MANGO
14	C460000072	1	LOCKOUT, THROTTLE	SEGURO DEL ACELERADOR
15	C450000213	1	TRIGGER, THROTTLE	GATILLO DEL ACELERADOR
16	V452000260	1	SPRING, TORSION	RESORTE DE TORSIÓN
17	90034540030	1	PIN, SPRING 4x30	PASADOR ÉLASTICO 4x30
18	35111119831	1	GRIP, HANDLE	AGARRE
19	V162000040	1	PLUG	TAPÓN

+ Denotes item is part of an assembly
++ Denotes item is part of a sub-assembly

+ Denota artículo forma parte de una asamblea
++ Denota artículo forma parte de un submontaje

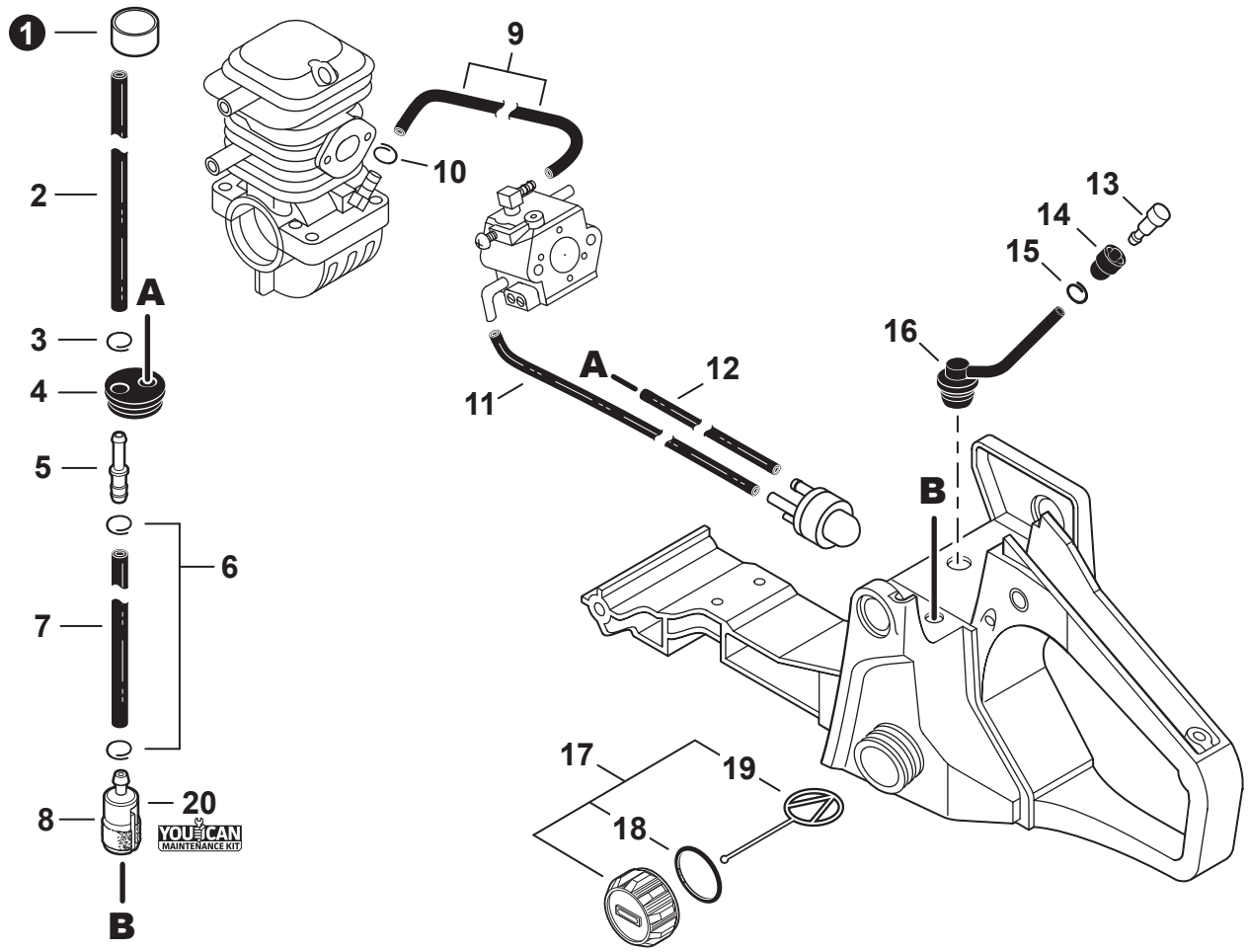

NO.	PART NUMBER	QTY.	DESCRIPTION	DESCRIPCIÓN
1	V475003970	1	TUBE 8x9x16	TUBO 8x9x16
2	V471003841	1	PIPE, FUEL - 3x5x182 - BLACK	TUBO DE COMBUSTIBLE 3x5x182 NEGRO
3	V490001271	1	CLIP 5	SUJETADOR 5
4	13211544331	1	GROMMET, FUEL	OJAL DE COMBUSTIBLE
5	V186000520	1	CONNECTOR, PIPE 5x3.5	CONECTOR DE TUBO 5x3.5
6	V490001240	2	CLIP 6	SUJETADOR 6
7	V471003851	1	PIPE, FUEL - 3x5x68 - BLACK	TUBO DE COMBUSTIBLE 3x5x68 NEGRO
8	A369000470	1	FILTER, FUEL	FILTRO DE COMBUSTIBLE
9	V471001601	1	PIPE, PULSE 2.4x6x105	TUBO DE PULSO 2.4x6x105
10	V490001240	1	CLIP 6	SUJETADOR 6
11	V471001281	1	PIPE, FUEL 2.4x5x105 BLACK	TUBO DE COMBUSTIBLE 2.4x5x105 NEGRO
12	V471001471	1	PIPE, FUEL 2.4x5x200 BLACK	TUBO DE COMBUSTIBLE 2.4x5x200 NEGRO
13	A356000031	1	VENT ASSY	VÁLVULA DE RESPIRADERO
14	13132840630	1	HOLDER, VENT	SOPORTE DE RESPIRADERO
15	V490001230	1	CLIP 6.5 MM	SUJETADOR 6.5 MM
16	13201239932	1	PIPE, VENT 3x6x65	TUBO DE RESPIRADERO 3x6x65
17	**P021037920**	**1**	**CAP ASSY, FUEL**	**MONTAJE DE TAPA DE COMBUSTIBLE**
18	V581000610	1	+O-RING 22	+JUNTA TÓRICA 22
19	A365000050	1	+CONNECTOR, CAP L= 60 MM	+CONECTOR DE TAPA L= 60 MM
20	**90155Y**	**1**	**TUNE-UP KIT - YOUCAN™**	**JUEGO DE PUESTA A PUNTO - YOUCAN™**

+ Denotes item is part of an assembly
++ Denotes item is part of a sub-assembly

+ Denota artículo forma parte de una asamblea
++ Denota artículo forma parte de un submontaje

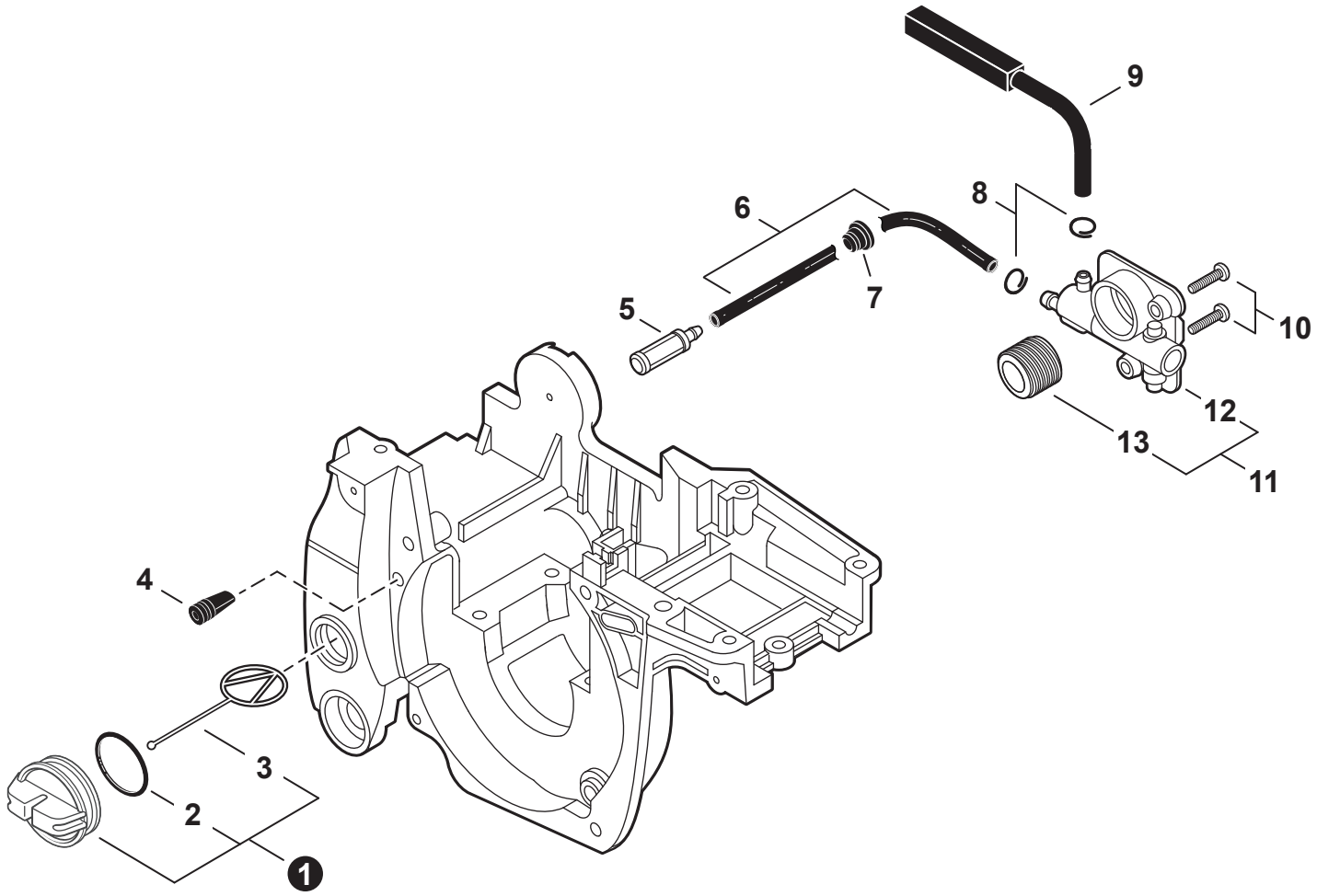

NO.	PART NUMBER	QTY.	DESCRIPTION	DESCRIPCIÓN
1	**P021007630**	**1**	**CAP ASSY**	**MONTAJE DE TAPA**
2	90072100025	1	+O-RING 25	+JUNTA TÓRICA 25
3	A365000050	1	+CONNECTOR, CAP L= 60 MM	+CONECTOR DE TAPA L= 60 MM
4	43611413930	1	VENT ASSY	VÁLVULA DE RESPIRADERO
5	P100001900	1	FILTER, OIL	FILTRO DE ACEITE
6	43721035431	1	PIPE, OIL	TUBO DE ACEITE
7	13211512330	1	GROMMET	OJAL
8	V490001230	2	CLIP 6.5 MM	SUJETADOR 6.5 MM
9	43721039932	1	PIPE, OIL OUTLET	TUBO DE SALIDA DE ACEITE
10	90023804012	2	SCREW 4x12	TORNILLO 4x12
11	**P021001980**	**1**	**AUTO-OILER KIT**	**JUEGO DE ENGRASADOR AUTOMÁTICO**
12	C022000000	1	+AUTO-OILER ASSY	+MONTAJE DE ENGRASADOR AUTOMÁTICO
13	V652000010	1	+GEAR, WORM	+ENGRANAJE DE TORNILLO SIN FIN

+ Denotes item is part of an assembly
++ Denotes item is part of a sub-assembly

+ Denota artículo forma parte de una asamblea
++ Denota artículo forma parte de un submontaje

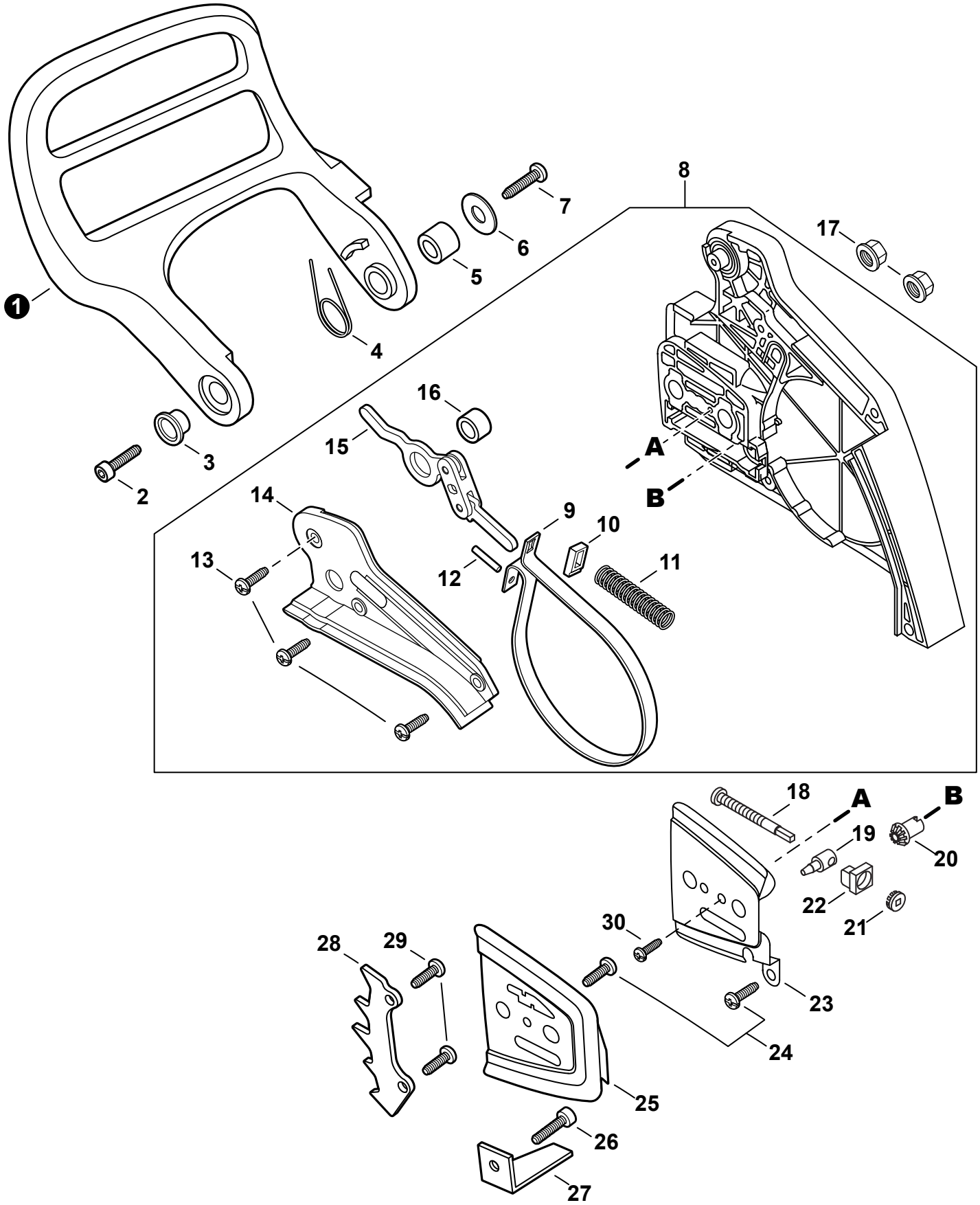

+ Denotes item is part of an assembly
++ Denotes item is part of a sub-assembly

+ Denota artículo forma parte de una asamblea
++ Denota artículo forma parte de un submontaje

NO.	PART NUMBER	QTY.	DESCRIPTION	DESCRIPCIÓN
1	C320000480	1	LEVER, BRAKE	PALANCA DE FRENO
2	V203002180	1	BOLT 5x16	PERNO 5x16
3	V356000300	1	COLLAR 10	COLLAR 10
4	V452000250	1	SPRING, TORSION	RESORTE DE TORSIÓN
5	43311635430	1	SPACER 8x12x9	ESPACIADOR 8x12x9
6	17721403930	1	WASHER 4.2x16.5x1	ARANDELA 4.2x16.5x1
7	V202000070	1	BOLT 4	PERNO 4
8	**P021046210**	**1**	**BRAKE ASSY, CHAIN**	**MONTAJE DE FRENO DE CADENA**
9	C328000080	1	+BAND, BRAKE	+BANDA DE FRENO
10	V376000450	1	+GUIDE	+GUÍA
11	V450000070	1	+SPRING, COMPRESSION	+RESORTE DE COMPRESIÓN
12	9305030098	1	+PIN, SPRING 3x9.8	+PASADOR ÉLASTICO 3x9.8
13	V202000060	3	+SCREW 4x12	+TORNILLO 4x12
14	C345000530	1	+COVER, BRAKE	+CUBIERTA DE FRENO
15	C334000090	1	+CONNECTOR, BRAKE	+CONECTOR DE FRENO
16	43311635430	1	+SPACER 8x12x9	+ESPACIADOR 8x12x9
17	V265000200	2	NUT, FLANGE M8x1.25	TUERCA-BRIDA M8x1.25
18	V203000110	1	SCREW, CHAIN TENSION	TORNILLO DEL TENSOR DE CADENA
19	C309000030	1	TENSIONER, CHAIN	TENSOR DE CADENA
20	V651000001	1	GEAR, BEVEL	ENGRANAJE CÓNICO
21	V651000011	1	GEAR, BEVEL	ENGRANAJE CÓNICO
22	V355000800	1	COLLAR 8	COLLAR 8
23	C305000012	1	PLATE, GUIDE - OUTER	PLACA GUÍA - EXTERNO
24	V202000060	2	SCREW 4x12	TORNILLO 4x12
25	43301239930	1	PLATE, GUIDE - INNER	PLACA GUÍA - INTERNA
26	V203002180	1	BOLT 5x16	PERNO 5x16
27	C310000000	1	CATCHER, CHAIN	CAPTOR DE CADENA
28	C304000010	1	SPIKE, BUMPER	PARAGOLPES CON PÚAS
29	V203002190	2	BOLT 5x20	PERNO 5x20
30	9132503005	1	SCREW 3x5	TORNILLO 3x5

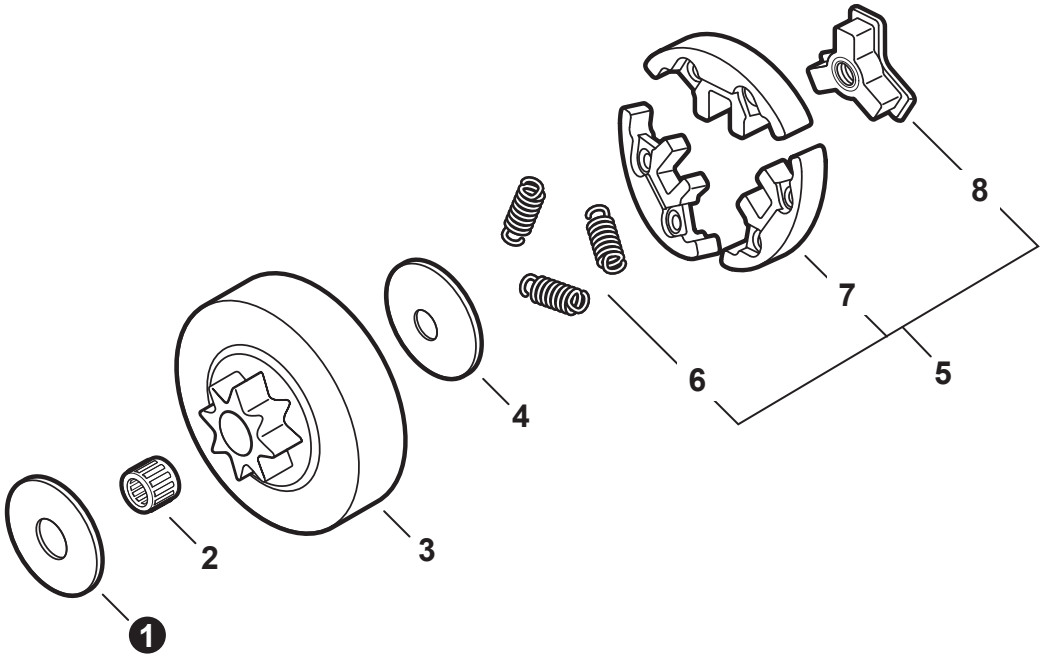

NO.	PART NUMBER	QTY.	DESCRIPTION	DESCRIPCIÓN
1	17501439131	1	WASHER 10	ARANDELA 10
2	V555000170	1	BEARING, NEEDLE 10	COJINETE DE AGUJAS 10
3	A556000401	1	DRUM, CLUTCH	TAMBOR DE EMBRAGUE
4	17501939430	1	PLATE, CLUTCH	PLACA DE EMBRAGUE
5	**A056000181**	**1**	**CLUTCH ASSY**	**MONTAJE DE EMBRAGUE**
6	V451000500	3	+SPRING, TENSION	+RESORTE DE TENSIÓN
7	P021007051	1	+CLUTCH SHOE SET (3PCS)	+JUEGO DE ZAPATA DE EMBRAGUE (CANTIDAD 3)
8	A552000070	1	+HUB, CLUTCH	+CUBO DEL EMBRAGUE

+ Denotes item is part of an assembly
++ Denotes item is part of a sub-assembly

+ Denota artículo forma parte de una asamblea
++ Denota artículo forma parte de un submontaje

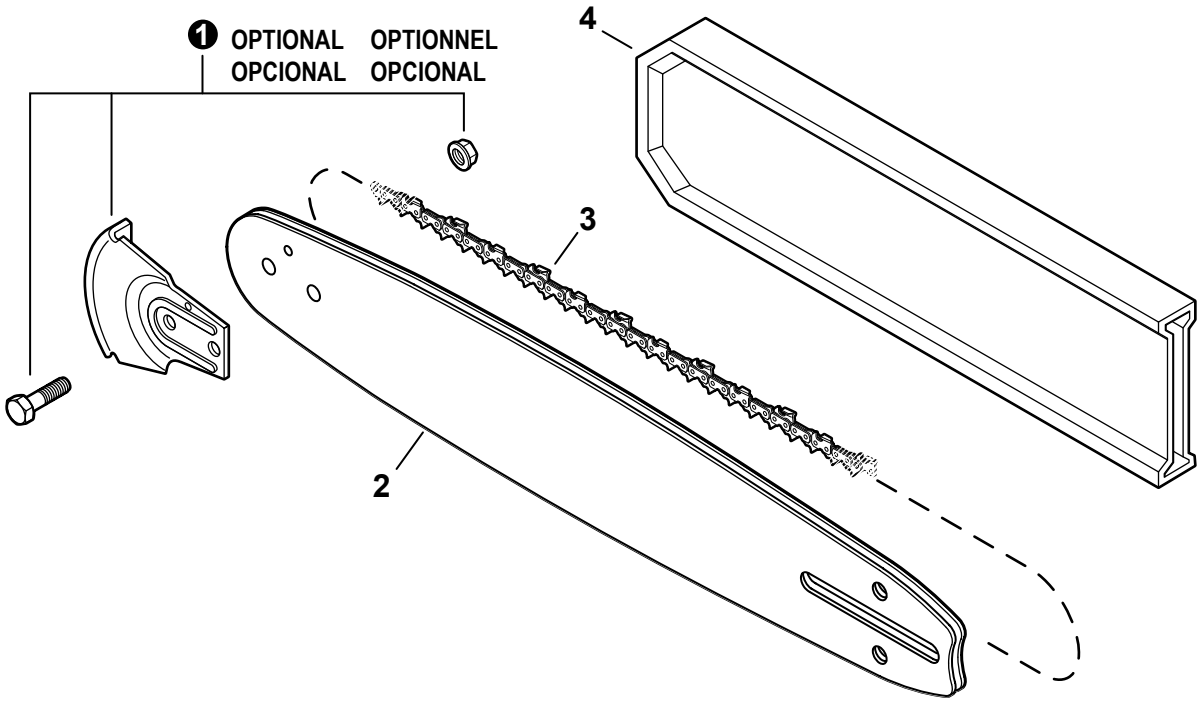

NO.	PART NUMBER	QTY.	DESCRIPTION	DESCRIPCIÓN
1	2894902	1	KICK GUARD™ KIT	KICK GUARD™ KIT
2	16A0CD3757C	1	GUIDE BAR, 16"	BARRA DE GUÍA 40 CM
2	18A0CD3762C	1	GUIDE BAR, 18"	BARRA DE GUÍA 45 CM
3	91PX57CQ	1	SAW CHAIN 16"	CADENA DE SIERRA 40 CM
3	91PX62CQ	1	SAW CHAIN 18"	CADENA DE SIERRA 45 CM
4	X490001080	1	SCABBARD 16"	FUNDA 40 CM
4	X490001060	1	SCABBARD 18"	FUNDA 45 CM

+ Denotes item is part of an assembly
++ Denotes item is part of a sub-assembly

+ Denota artículo forma parte de una asamblea
++ Denota artículo forma parte de un submontaje

NO.	PART NUMBER	QTY.	DESCRIPTION	DESCRIPCIÓN
1	X503012850	1	LABEL - MODEL CS-400	ETIQUETA MODELO CS-400
2	89016739230	1	LABEL - PURGE PUMP	ETIQUETA DE BOMBILLA DE PURGA
3	X502000340	1	LABEL - ECHO	ETIQUETA ECHO
4	X505009390	1	LABEL - CAUTION	ETIQUETA DE PRECAUCIÓN
5	89015737330	1	LABEL - STOP	ETIQUETA - PARADA
6	X502000410	1	LABEL - STARTER - ECHO	ETIQUETA DE ARRANCADOR ECHO

+ Denotes item is part of an assembly
++ Denotes item is part of a sub-assembly

+ Denota artículo forma parte de una asamblea
++ Denota artículo forma parte de un submontaje

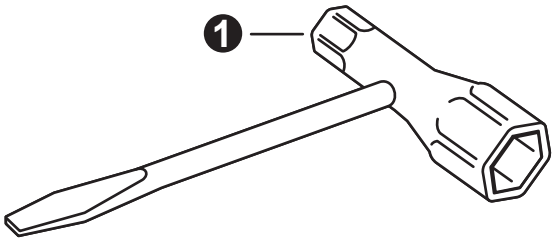

NO.	PART NUMBER	QTY.	DESCRIPTION	DESCRIPCIÓN
1	X602000080	1	T-WRENCH 13x19 L= 180	LLAVE EN T 13x19 L= 180

Maintenance Kits
Juegos de mantenimiento

NO.	PART NUMBER	QTY.	DESCRIPTION	DESCRIPCIÓN
1	**90155Y**	**1**	**TUNE-UP KIT - YOUCAN™**	**JUEGO DE PUESTA A PUNTO - YOUCAN™**
2	13030039730	1	+FILTER, AIR - HEAVY DUTY	+FILTRO DE AIRE - SERVICIO PESADO
3	A369000470	1	+FILTER, FUEL	+FILTRO DE COMBUSTIBLE
4	A425000000	1	+SPARK PLUG - BPMR8Y	+BUJÍA - BPMR8Y

Bulk Pipe and Starter Rope
Tubo al por mayor y cuerda del arrancador al por mayor

NO.	PART NUMBER	QTY.	DESCRIPTION	DESCRIPCIÓN
1	90014	1	BULK PIPE - 3x5 MM BLACK (4 PIECESx2 M)	TUBO AL POR MAYOR 3x5 MM NEGRO (4 PIEZASx2 M)
2	90015	1	BULK PIPE - 3x6 MM BLACK (4 PIECESx2 M)	TUBO AL POR MAYOR 3x6 MM NEGRO (4 PIEZASx2 M)
3	90016	1	BULK PIPE - 3x7 MM BLACK (4 PIECESx2 M)	TUBO AL POR MAYOR 3x7 MM NEGRO (4 PIEZASx2 M)
4	90017	1	BULK PIPE - 3x6 MM CLEAR (4 PIECESx2 M)	TUBO AL POR MAYOR 3x6 MM TRANSPARENTE (4 PIEZASx2 M)
5	90018	1	BULK PIPE - 2x4 MM CLEAR (4 PIECESx2 M)	TUBO AL POR MAYOR 2x4 MM TRANSPARENTE (4 PIEZASx2 M)
6	99944435000	1	BULK STARTER ROPE - 2.3 MMx61 M	CUERDA DEL ARRANCADOR AL POR MAYOR 2.3 MMx61 M
7	99944440000	1	BULK STARTER ROPE - 3.0 MMx61 M	CUERDA DEL ARRANCADOR AL POR MAYOR 3.0 MMx61 M
8	99944445000	1	BULK STARTER ROPE - 3.5 MMx61 M	CUERDA DEL ARRANCADOR AL POR MAYOR 3.5 MMx61 M
9	99944450000	1	BULK STARTER ROPE - 4.0 MMx61 M	CUERDA DEL ARRANCADOR AL POR MAYOR 4.0 MMx61 M
10	99944455000	1	BULK STARTER ROPE - 4.4 MMx61 M	CUERDA DEL ARRANCADOR AL POR MAYOR 4.4 MMx61 M
11	99944460000	1	BULK STARTER ROPE - 4.8 MMx61 M	CUERDA DEL ARRANCADOR AL POR MAYOR 4.8 MMx61 M